YAHD 系列流體氣控閥

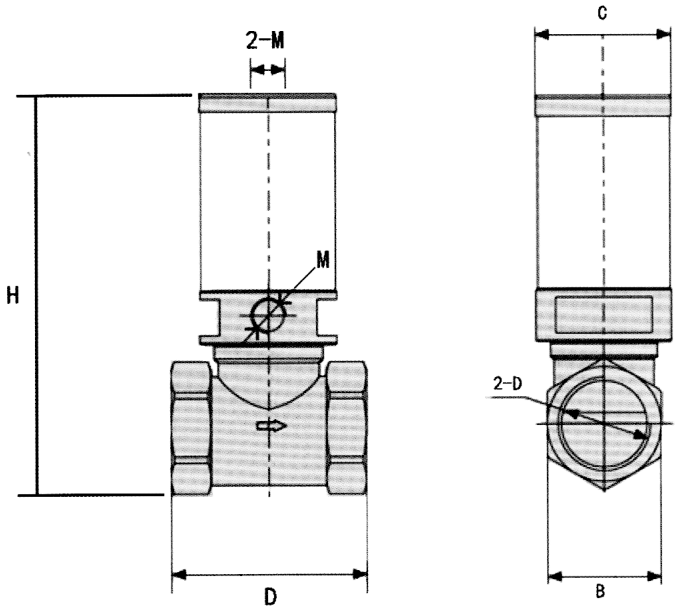

特　性

- ●只需一個三口二位閥既可控制
- ●防爆設計，適合特殊環境
- ●流量大，適合各種氣體、液體流通
- ●啟動壓力低，關閉靈敏度好

尺寸表

型號	A	B	C	D	H	M
YAHD-15	46	26	30	G1/2"	96	G1/8"
YAHD-20	54	32	37	G3/4"	107	G1/8"
YAHD-25	66	34	37	G1"	118	G1/8"
YAHD-40	80	53	65	G1-1/2"	162	G1/8"
YAHD-50	105	66	78	G1/8"	180	G1/4"

性能參數

型號	流通通徑	使用介質	工作壓力	控制壓力	溫度範圍	Kv 值（m3/k）
YAHD-15	13mm	壓縮空氣、水油	0-0.8MPa	0.4-0.8MPa	0.5-60℃ 0.5-150℃（高溫）	4
YAHD-20	16mm					5
YAHD-25	22mm					10
YAHD-40	35mm					25
YAHD-50	45mm					40

說　明

此產品實際上是單作用氣缸與流體銅閥閥體的組合。內部各種配件都採用防水材質。此款產品可廣泛應用在食品、洗滌、石化、冶金、噴塗、車輛等機械設備上。另外可根据需要為客戶特殊訂制。比如耐高溫、耐強酸等特殊要求的產品。